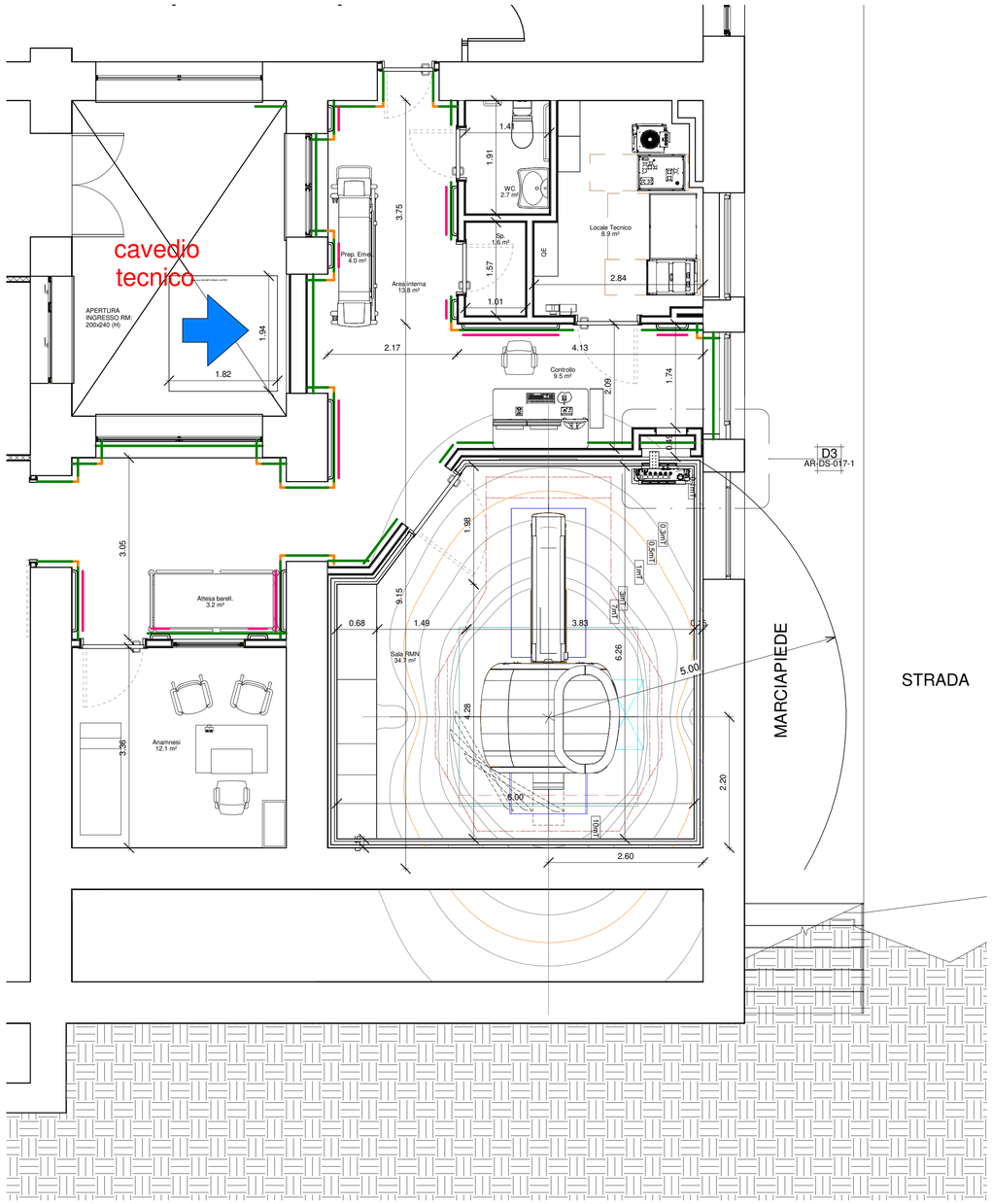

Pianta Area RM - Linee di campo

Scala 1 : 50

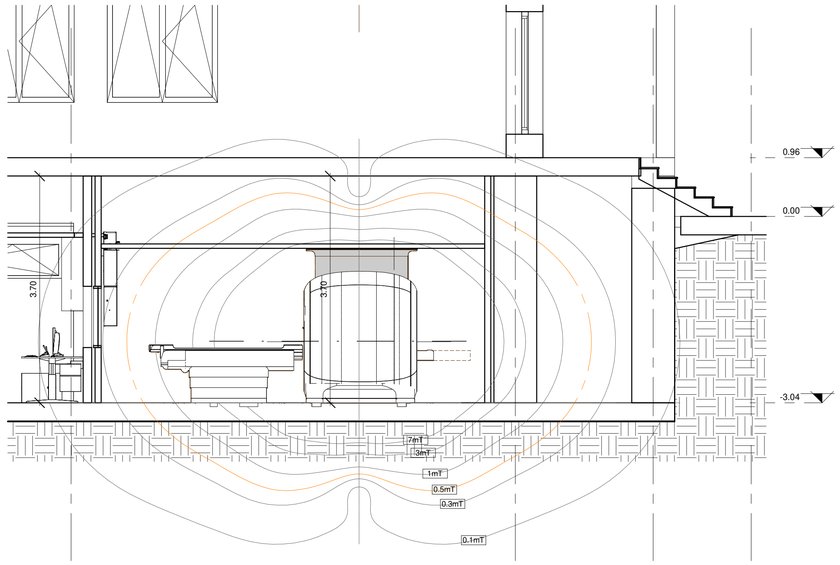

Sezione longitudinale - Linee di campo

Scala 1 : 50

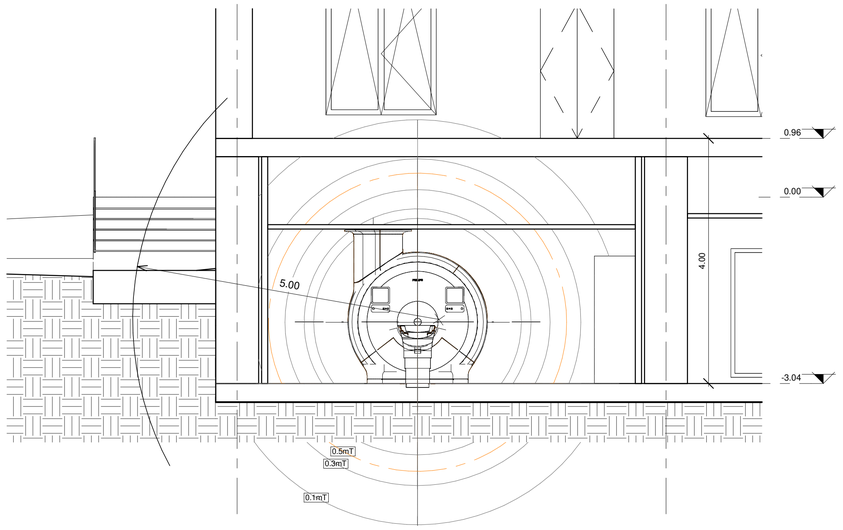

SP Sezione trasversale - Linee di campo

Scala 1 : 50

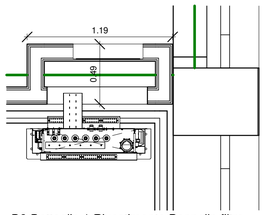

D3 Dettaglio 1 Rivestimento Pannello filtro

Scala 1 : 25

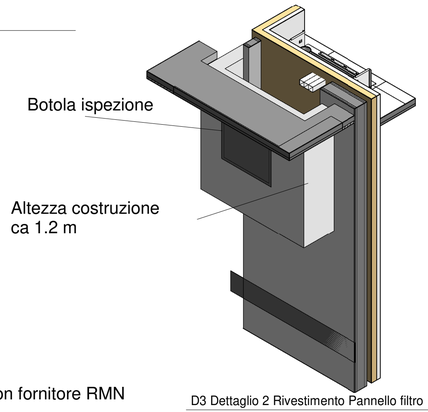

D3 Dettaglio 2 Rivestimento Pannello filtro

Scala

Attenzione: Misure da concordare con fornitore RMN

Abaco dei locali - Stato di Progetto

N°	Destinazione d'uso	Area	Perimetro	Quota pavimento finito	Quota Pavimento-Controsoffitto	Quota Pavimento-Solaio
1	Corridoio di ingresso	8.87 m²	14.42	-3.04	2.70	3.70
2	Anamnesi	12.11 m²	13.93	-3.04	2.70	3.70
3	Attesa barell.	3.16 m²	7.46	-3.04	2.70	3.70
4	Sala RMN	34.73 m²	23.53	-3.04	2.52	3.70
5	Area interna	13.79 m²	22.00	-3.04	2.70	3.70
6	Prep. Emer.	3.97 m²	10.81	-3.04	2.70	3.70
7	Controllo	9.52 m²	47.41	-3.04	2.70	3.70
8	Locale Tecnico	8.93 m²	12.91	-3.04	2.70	3.70
9	Sp.	1.59 m²	5.16	-3.04	2.70	3.70
10	WC	2.69 m²	6.63	-3.04	2.70	3.70
		99.36 m²				

PLANIMETRIA INQUADRAMENTO GENERALE

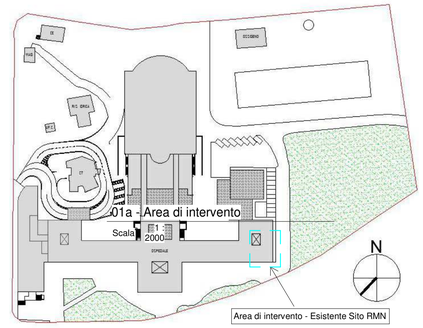

Attenzione:
Misure da verificare in cantiere

ASLSulcisIglesiente
Azienda socio-sanitaria locale

Attuazione del PNRR di cui alla DGR 12/16 del 07.04.2022 "Piano Nazionale di ripresa e resilienza, Missione 6 – Salute Piano nazionale per gli investimenti complementari. Interventi di cui al decreto di riparto del Ministro della Salute del 20 gennaio 2022"

PROGETTO ESECUTIVO



RISTRUTTURAZIONE DEL SITO DI RISONANZA MAGNETICA PRESSO IL PRESIDIO OSPEDALIERO CTO DI IGLESIAS
CUP B34E22000380006

Area RMN al 50 arredata e Dettagli

Codice elaborato

Categoria	Tipo	Progressivo
AR	DS	017

Scala	Data	Revisione
Come indicato	MARZO 2025	01

Committente

ASLSulcisIglesiente
Servizi Tecnici, Logistici e Patrimonio
Località Sirai – 09013 Carbonia
Tel. 0781 6683487-3378-3609
https://www.aslsulcis.it/

Dott. Ing. Claudio Piergianni

Gruppo di progettazione

B.T.C. Srl - GmbH
Via Ressel, 2F Resselstrasse
39100 Bolzano - Bozen
Tel. 0471 200372
Fax. 0471 539338
P.IVA - MwSt. 02229220211

Progettazione edile e generale

New Engineering Srl
via Brennero 139, 38121 Trento (TN)
Tel. 0461 03 73 00, Fax. 0461 03 73 89
P.IVA 02327120214

Progettazione impianti elettrici e meccanici
Progettazione Strutture, Sicurezza

Approvazioni